КОД ЗАКАЗА / HOW TO ORDER / TYPENBEZEICHNUNGEN/ CODIFICATION / CODIFICACIУN

Тип - Type - Typ - Types - Tipo	Габарит Size Grцsse Taille Tomaco	Тип крепления - Mounting - Montage - Fixation - Tipo de montaje	Передаточное число Ratio Untersetzung Reduction Relacitn
P	**045**	**PA**	**10**
Червячные редукторы Schneckengetriebe Reducteurs a vis sans fin Reductores de corona sin fin 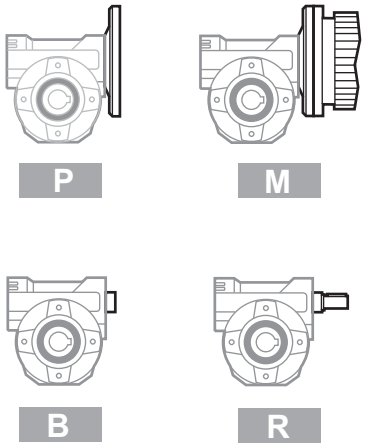 	030 045 050 063 63A 085 110	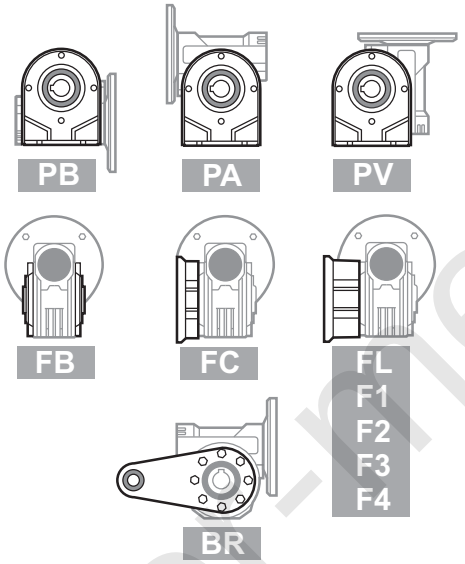 	Смотри таблицы See technical data table Technisches Datenblatt beachten! Voir tableau donnйes techniques Ver tabla datos tйcnicos
Червячные редукторы с предступенью Schneckengetriebe mit Stirnradstufe am Eintrieb Reducteurs a vis sans fin avec prй-rйduction Reductores corona sin fin con prereductora de engranajes 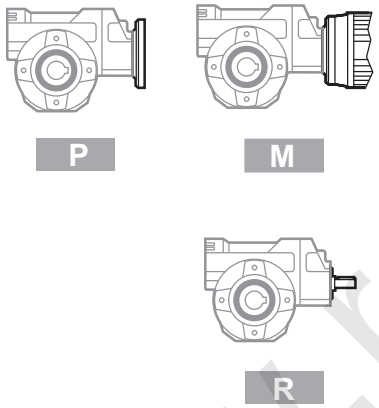 	P45 P50 P63 P6A P85 P10	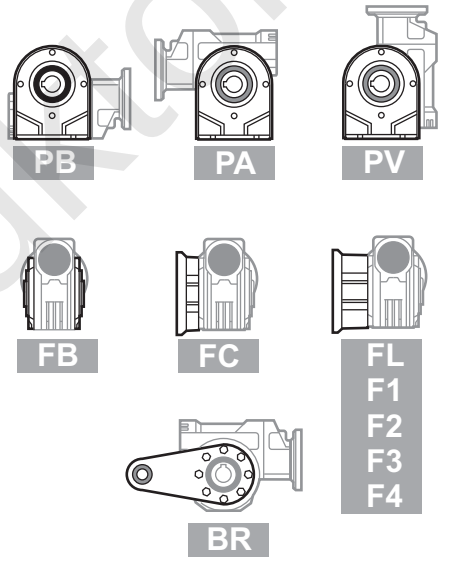 	
Скрутка червячных редукторовs Schneckengetriebekombinationen Reducteurs a double train de vis sans fin Reductores combinados corona sin fin 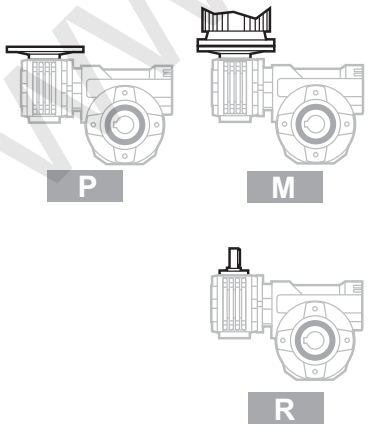 	453 503 633 6A3 634 6A4 854 115	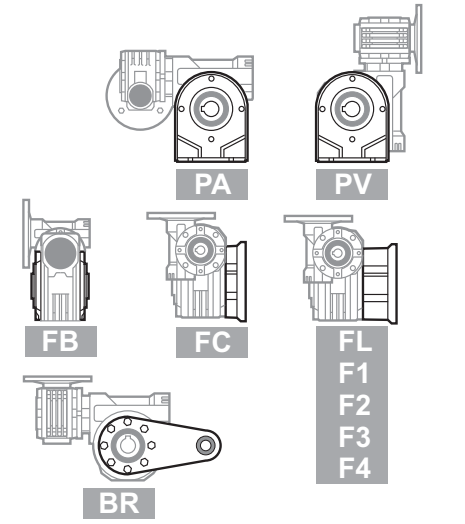 	

www.redukton-mex.ru

КОД ЗАКАЗА / HOW TO ORDER / TYPENBEZEICHNUNGEN / CODIFICATION / CODIFICACIYN

10110

Пустотелый вал Hub Hohlwelle Arbre creux Nucleo corona	Выходной вал Output shaft Abtriebswelle Arbre de sortie Eje solida	Типоразмер фланца Motor size Motor Grцsse Grandeur moteur Tamaco motor	Типоразмер двигателя Motor version Motor Bauform Forme constructive moteur Forma constructiva motor	Позиция клеммной коробки Terminal box position Klemmkastenlage Position boote a bornes Posiciyn caja de bornes	Монтажная позиция Mounting position Einbaulage Position de montage Position de montaje	Монтажная позиция Mounting position Einbaulage Exйcution de montage Posiciyn de montaje
C	**∅**	**Q**	**B14**	**A**	**B3**	**---**

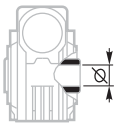

C

СТАНДАРТ

030 ⇨ ∅14
045 ⇨ ∅18
050 ⇨ ∅25
063 ⇨ ∅25
63A ⇨ ∅28
085 ⇨ ∅35
110 ⇨ ∅42

I

Вал из нерж. стали
Stainless steel hub
Edelstahlhohlwelle
Moyeu en acier INOX
Nucleo corona de acero INOX

Специальная серия
Special series

S

045 ⇨ ∅19
050 ⇨ ∅24

X

Вал из нерж. стали
Stainless steel hub
Edelstahlhohlwelle
Moyeu en acier INOX
Nucleo corona de

U

STANDARD

045 ⇨ ∅0.750”
050 ⇨ ∅1.000”
063 ⇨ ∅1.125”
085 ⇨ ∅1.500”

∅

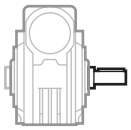

S

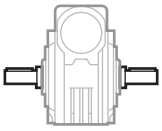

D

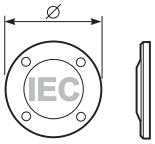

M

Senza flangia
Without flange
Ohne Flansch
Sans bride
Sin brida

B5

A=56 (∅ 120)
B=63 (∅ 140)
C=71 (∅ 160)
D=80 (∅ 200)
E=90 (∅ 200)
F=100-112 (∅ 250)

B14

O=56 (∅ 80)
P=63 (∅ 90)
Q=71 (∅ 105)
R=80 (∅ 120)
T=90 (∅ 140)
U=100-112 (∅ 160)

0= Type R

REDUCED FI.
1= 56B5/∅11
2= 63B5/∅14
3= 71B5/∅19
4= 71B5/∅24
5= 90B5/∅28
6= 100B5/∅38
7= 132B5/∅42
8= 80B14/∅11
9= 100B5/∅24

* Фланец NEMA pag. 93
NEMA flange pag. 93

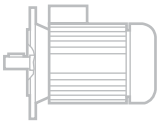

B5

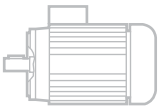

B14

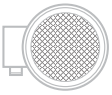

A

B

Стандарт

C

D

Смотри таблицы
See technical data table
Technisches Datenblatt beachten!
Voir tableau donnйes techniques
Ver tabla datos tйcnicos

Только для скруток!
Execution (only for combined units) see relevant tables
Ausfьhrungen fьr Getriebekombinationen lt. Tabelle
(Uniquement pour combinйs) voir tableau
(Sylo para combinados) ver tabla

TÜV NORD 0032

Dossier according to 94/9/EG 8. b ii stored

Ex

По запросу возможна поставка взрывобезопасных редукторов по стандарту ATEX.
On request we can deliver our products according to the ATEX normative.
Auf Anfrage кцnnen wir unsere Produkte den Richtlinien ATEX entsprechend liefern.
Sur demande nos produits peuvent se conformer a la rйglementation ATEX .
A pedido, se pueden enviar nuestros productos de acuerdo con las normas ATEX.

Перед заказом сверьтесь со стр. 96 ÷ 99.
Before to order see selection "check list" page 96 ÷ 99.
Vor einer Bestellung sollte die “check list” auf den Seiten 96 ÷ 99 gelesen werden.
Avant de commander, se reporter a la sйlection “check list” pages 96 ÷ 99.
Antes de pedir, consultar selecciyn “check list” de pбg. 96 ÷ 99.

www.reduktor-mex.ru